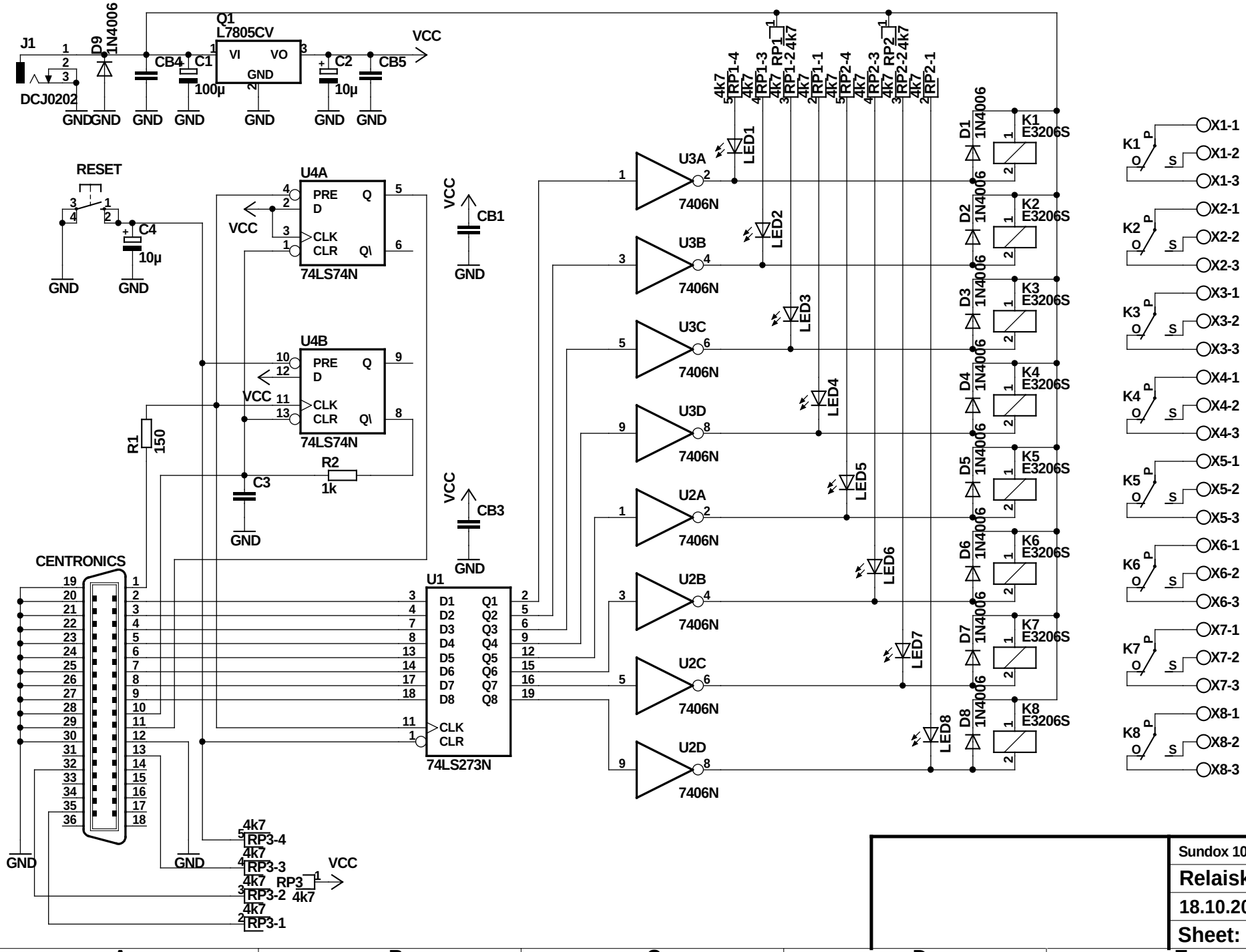
J1
DCJ0202
D9
1N4006
Q1
L7805CV
VI
VO
GND
VCC
CB4
C1
100µ
C2
10µ
CB5
GND
RESET
C4
10µ
U4A
PRE
D
Q
CLK
CLR
Q\
74LS74N
U4B
74LS74N
CB1
CB3
R1
150
R2
1k
C3
CENTRONICS
U1
D1
D2
D3
D4
D5
D6
D7
D8
Q1
Q2
Q3
Q4
Q5
Q6
Q7
Q8
74LS273N
U3A
U3B
U3C
U3D
U2A
U2B
U2C
U2D
7406N
RP1
RP2
RP1-1
RP1-2
RP1-3
RP1-4
RP2-1
RP2-2
RP2-3
RP2-4
4k7
LED1
LED2
LED3
LED4
LED5
LED6
LED7
LED8
D1
D2
D3
D4
D5
D6
D7
D8
1N4006
K1
K2
K3
K4
K5
K6
K7
K8
E3206S
X1-1
X1-2
X1-3
X2-1
X2-2
X2-3
X3-1
X3-2
X3-3
X4-1
X4-2
X4-3
X5-1
X5-2
X5-3
X6-1
X6-2
X6-3
X7-1
X7-2
X7-3
X8-1
X8-2
X8-3
RP3-4
RP3-3
RP3-2
RP3-1
RP3
Sundox 1001495
Relaiskarte
18.10.2006 09:58:36
Sheet: 1/1